Accessories For Corner Base Units

series

Chapter D



1405.07.07

لمن کرنر دو طبقه دایمند استایل زیر صفحه با آرامبند عرض یونیت 900mm

D012	لمن کرنر دو طبقه دایمند اسـتایل زیر صفحه چپ بازشـو عرض ۴۵۰mm	479,160,000R
D013	لمن کرنر دو طبقه دایمند استایل زیر صفحه راست بازشو عرض ۴۵۰mm	479,160,000R

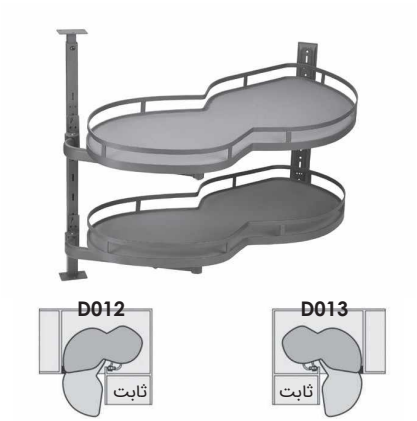



کد کالا	سری	ارتفاع یونیت	عمق یونیت	عرض یونیت	راست بازشو/ چپ باز شو	آرامبند
D012	دایمند	650-750 mm	داخل به داخل 500mm	900-1000 mm	چپ باز شو	دارد
D013	دایمند	650-750 mm	داخل به داخل 500mm	900-1000 mm	راست باز شو	دارد

لمن کرنر دو طبقه دایمند استایل زیر صفحه با آرامبند عرض یونیت 1200mm

D016	لمن کرنر دو طبقه دایمند اسـتایل زیر صفحه چپ بازشـو عرض ۶۰۰mm	559,020,000R
D017	لمن کرنر دو طبقه دایمند استایل زیر صفحه راست بازشو عرض ۶۰۰mm	559,020,000R





کد کالا	سری	ارتفاع یونیت	عمق یونیت	عرض یونیت	راست بازشو/ چپ باز شو	آرامبند
D016	دایمند	650-750 mm	داخل به داخل 500mm	1200 mm	چپ باز شو	دارد
D017	دایمند	650-750 mm	داخل به داخل 500mm	1200 mm	راست باز شو	دارد

مجیک کرنر دو طبقه کامفورت کریستال با آرامبند عرض یونیت 900mm

D110 | مجیک کرنر دو طبقه کامفورت کریستال عرض ۴۵۰mm

732,050,000R





آرامبند	راست بازشو/ چپ باز شو	عرض یونیت	عمق یونیت	ارتفاع یونیت	سری	کد کالا
دارد	چپ و راست باز شو	900-1000 mm	داخل به داخل 500mm	650-750 mm	کریستال	D110

مجیک کرنر دو طبقه کامفورت اسلیم با آرامبند عرض یونیت 900mm

D510 | مجیک کرنر دو طبقه کامفورت اسلیم عرض ۴۵۰mm

732,050,000R





آرامبند	راست بازشو/ چپ باز شو	عرض یونیت	عمق یونیت	ارتفاع یونیت	سری	کد کالا
دارد	چپ و راست باز شو	900-1000 mm	داخل به داخل 500mm	650-750 mm	اسلیم	D510

مجیک کرنر دو طبقه کریستال زیر صفحه با آرامبند عرض یونیت 900mm

D103	مجیک کرنر دو طبقه کریستال زیر صفحه چپ بازشو عرض ۴۵۰mm	798,600,000R
D104	مجیک کرنر دو طبقه کریستال زیر صفحه راست بازشو عرض ۴۵۰mm	798,600,000R



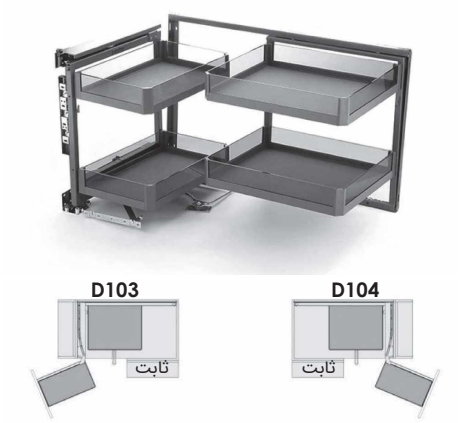

کد کالا	سری	ارتفاع یونیت	عمق یونیت	عرض یونیت	راست بازشو/ چپ باز شو	آرامبند
D103	کریستال	650-750 mm	داخل به داخل 500mm	900-1000 mm	چپ باز شو	دارد
D104	کریستال	650-750 mm	داخل به داخل 500mm	900-1000 mm	راست باز شو	دارد

مجیک کرنر دو طبقه اسلیم زیر صفحه با آرامبند عرض یونیت 900mm

D503	مجیک کرنر دو طبقه اسلیم زیر صفحه چپ بازشو عرض ۴۵۰mm	798,600,000R
D504	مجیک کرنر دو طبقه اسلیم زیر صفحه راست بازشو عرض ۴۵۰mm	798,600,000R



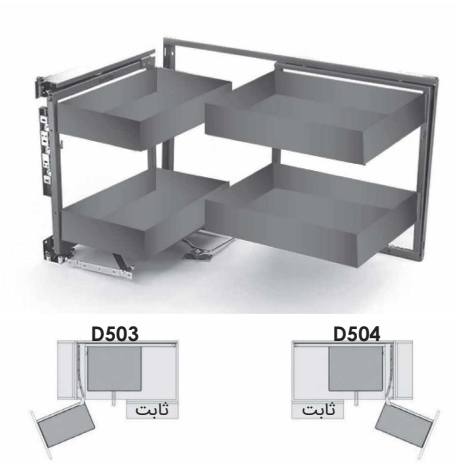

کد کالا	سری	ارتفاع یونیت	عمق یونیت	عرض یونیت	راست بازشو/ چپ باز شو	آرامبند
D503	اسلیم	650-750 mm	داخل به داخل 500mm	900-1000 mm	چپ باز شو	دارد
D504	اسلیم	650-750 mm	داخل به داخل 500mm	900-1000 mm	راست باز شو	دارد

مکانیزم کنج گردان



D020 | مکانیزم کنج گردان برقی ۳۶۰ درجه

1,464,100,000R